卷内文件目录

顺序号	文号	责任者	题名	日期	页号	备注
			徐师大学生公寓1、2、3#楼（20、21、22#楼）			
			图纸	2001		
1			建施　　施工说明		1	
2			一层平面		2	
3			楼层平面		3	
4			屋顶平面		4	
5			南立面、阳台大样		5	
6			侧立面		6	
7			1—1剖面　　门窗表		7	
8			房间大样		8	
9			甲楼梯建筑图		9	
10			乙楼梯建筑图		10	

施 工 说 明

本工程为徐州师范大学学生公寓 3#楼. 建筑面积16400m². 抗震按7度设防.

一 地基基础部分施工说明见基础施工图.

二 砖砌体工程:

1 楼层数为一层时墙体采用M5混合砂浆砌MU10煤矸石烧结砖.

楼层数为五层时墙体一层采用M7.5混合砂浆其它层采用M5水泥砂浆砌MU10煤矸石烧结砖.

楼层数为六层时墙体一二层采用M7.5混合砂浆其它层采用M5水泥砂浆砌MU10煤矸石烧结砖.

2 构造柱, 砖墙, 之间的连接见苏G9408图集. 砖墙厚度除图中明者外一律为240mm厚.

三 钢筋砼工程:

1 本工程现浇砼除注名者外一律为C20.Φ,Φ级钢代号分别为Ⅰ.Ⅱ. 搭接长度分别为35d,45d. 箍筋弯钩135° 平直段长度 10d.

2 其它施工要求见<<钢筋混凝土工程施工及验收规范.>>.

四 楼. 地. 屋面工程:

1 地面工程: 地面工程采用地砖地面做法见苏J9501-2-14.(不贴面层)

卫生间地面采用防滑地面砖做法见苏J9501-2-14.(不贴面层)

2. 楼面工程: 楼地面采用地砖做法见苏J9501-3-11.(不贴面层)

卫生间地面: 防滑地砖做法见苏J9501-3-11.(不贴面层)

3 屋面工程: 屋面做法见苏J9501-7-30.(屋面找坡: 将屋面做法中保温层做成最薄处50mm, 2%找坡).

五 内. 外墙粉涮刷工程:

1 内墙: 卫生间墙面: 瓷砖饰面苏9501-5-22.

其它墙面粉刷见苏J9501-5-5.(面层刷日本漆).

踢脚线高200mm材料同相邻地面, 做法见苏J9501-5-24. 水泥护角线做法见苏J9501-5-30.

平顶做法见苏J9501-8-4.

2 外墙 面砖做法见苏J9501-6-12.

乳胶漆墙面做法见苏J9501-6-22.

六 油漆工程:

1 内门及外门内侧均油奶黄色调和漆一底二度, 外门外侧用咖啡色.

2 外露金属面油漆做法见苏J9501-10-23.

3 伸入墙内和与墙体接触面木料, 满涂水柏油防腐.

七 其它:

1 外墙涂料, 门窗, 油漆, 贴面材料均应事先按图示要求做出样板, 经设计人员看样后方可施工.

2 其它施工要求见现行施工及验收规范.

中华人民共和国二级注册建筑师
姓 名: 房茂梁
注册号: 1012152-002
有效期: 至2003年12月

铜山县建筑设计院
消防设计自审专用章
签发人 年 月 日

江苏省工程勘察设计出图专用章
铜山县建筑设计院
资质等级 乙级建筑 101215-sy
乙级勘察 101215-ky
江苏省建设厅监制

铜山县建筑设计院				工程名称	铜山县房管局 徐州师范大学学生公寓 3#楼	设计编号
建 筑	胡佳杰	项目负责人	胡佳杰	图 纸 内 容	施工说明	TS00134
结 构	袁昌荣	校 复 核	陈[illegible]			图纸编号 建1
水 暖	[illegible]	技术负责人	[illegible]			日 期
电. 照	[illegible]	制 图	[illegible]	院 长	房茂梁 单 位	

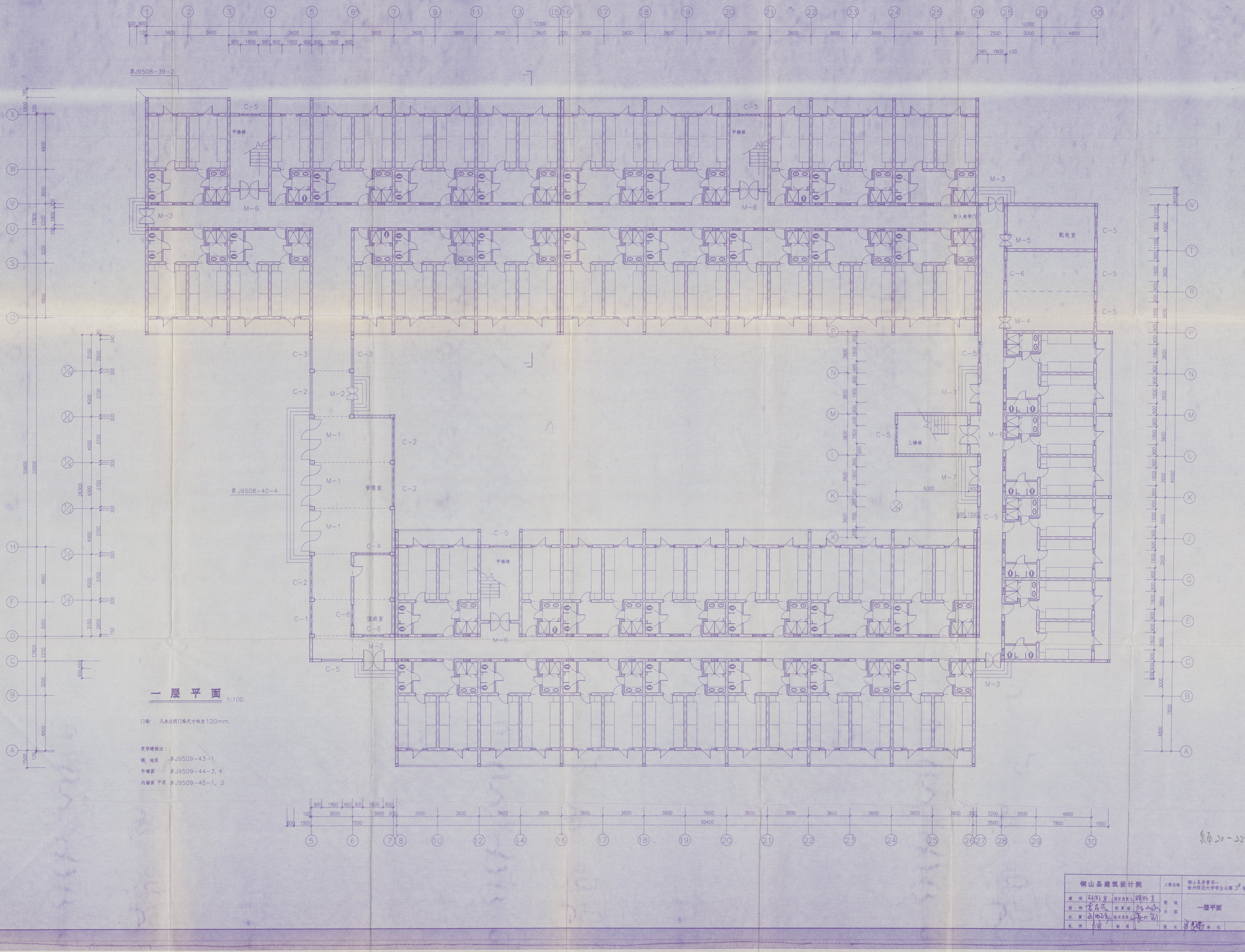

铜山县建筑设计院	工程名称	铜山县房管局—徐州师范大学学生公寓3#楼	设计编号 TS00134
建筑 胡经里 项目负责人 胡经里	图纸内容	一层平面	图纸编号 建2
结构 李昌兴 校对			日期
水暖 张明华 技术负责人			
电照 [illegible] 制图	院长	单位	

复印30-32#

铜山县建筑设计院

建 筑	刘晓宝	项目负责人	刘晓宝
结 构	张红兰	校 对	陈伯昭
水 暖	金晓勇	技术负责人	吴不到
电 照	刘勇	制 图	

工程名称：铜山县住房管局—徐州师范大学学生公寓3#楼　设计编号：TS801134

图纸内容：楼层平面　图纸编号：建3　日期

比例：1:100

门窗：凡未注明门窗尺寸均为120mm.

设计编号	铜山县保障房...	工程名称	铜山县保障房设计院
图纸编号	建施-4	图名	屋顶平面
日期		比例	

屋顶平面 1:100

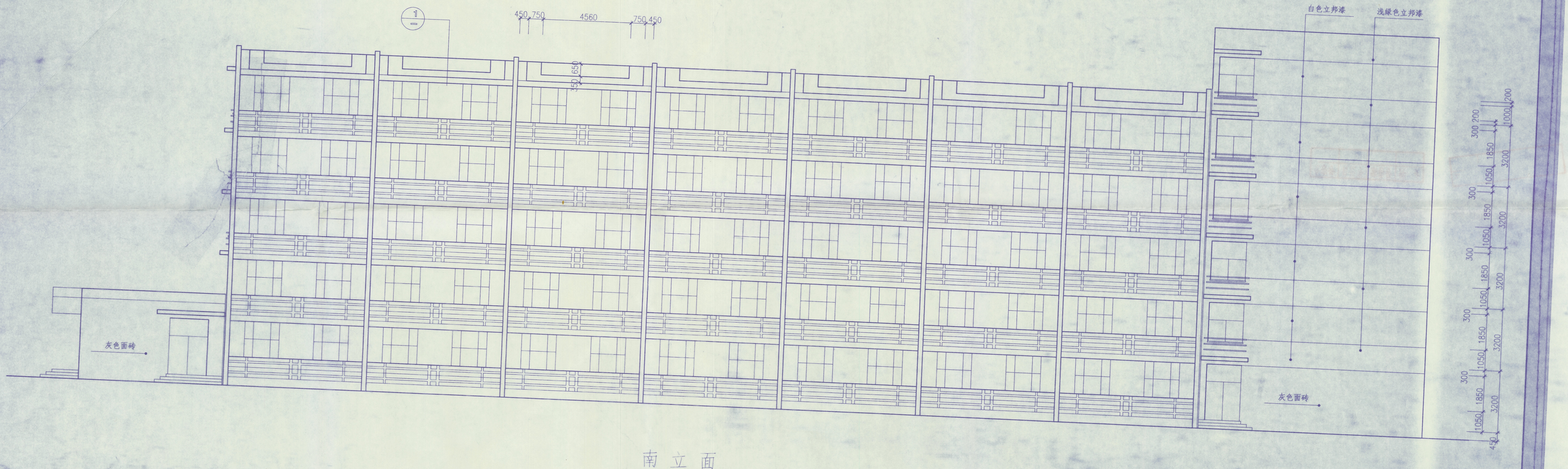

南立面 1:100

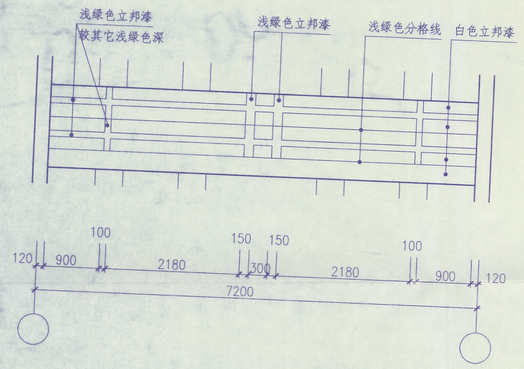

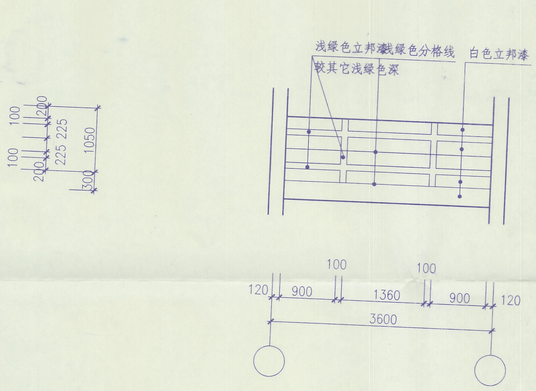

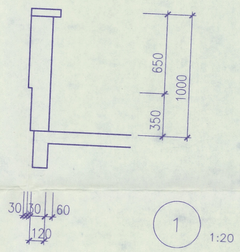

阳台大样 1:50

铜山县建筑设计院				工程名称	铜山县房管局—徐州师范大学学生公寓3#楼	设计编号
建筑	刘恒玉	项目负责人	刘恒玉			TS00134
结构	黄昌兴	校对	陈之冠	图纸内容	南立面 阳台大样	图纸编号
水暖		技术负责人	张大钊			建5
电照		制图		院长	单位	日期

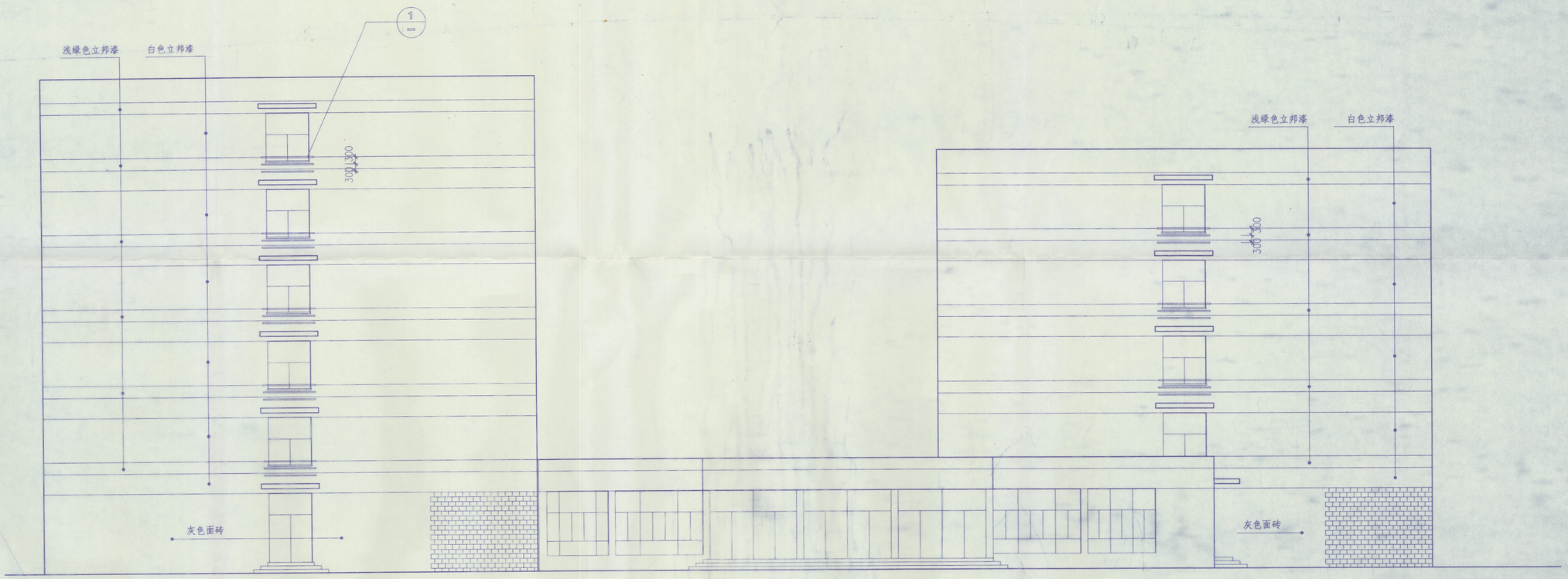

侧立面 1:100

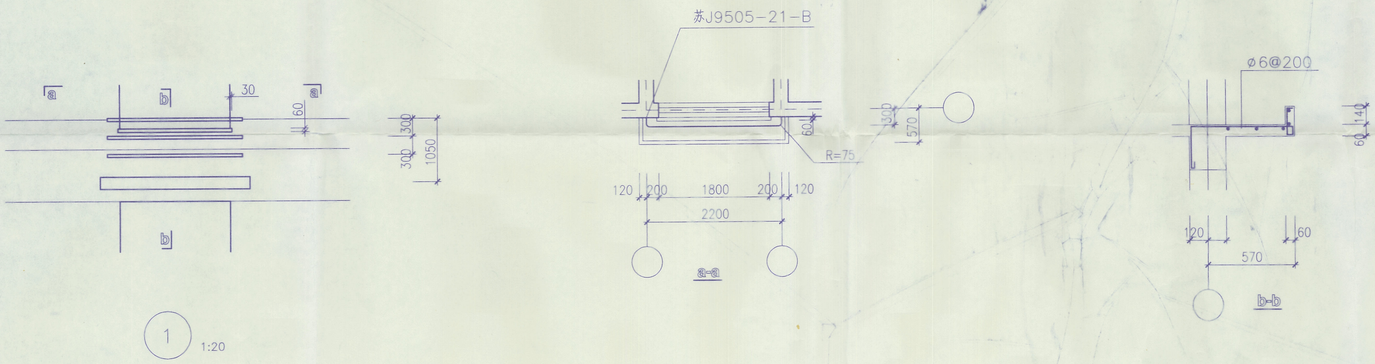

1 1:20

铜山县建筑设计院				工程名称	铜山县房管局—徐州师范大学学生公寓3#楼	设计编号 TS00134
建筑		项目负责人		图纸内容	侧立面	图纸编号 建6
结构		校复核				日期
水暖		技术负责人				
电照		制图		甲方	单位	

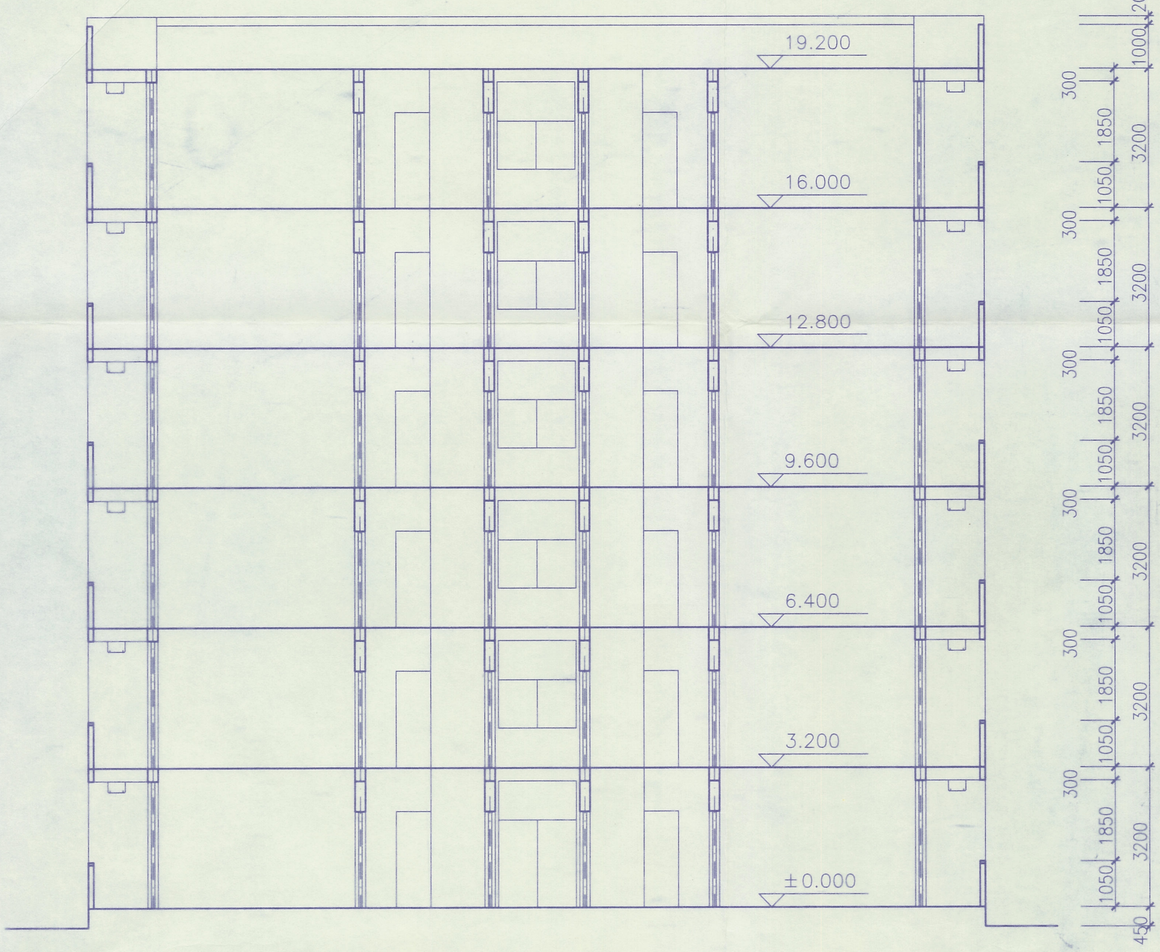

1-1 剖面 1:100

底层阳台: 苏J9504-12-(1-1)

楼层阳台: 苏J9504-9-(2-2)
苏J9504-15-2, 7, 9

阳台晒衣架: 苏J9504-17-2

阳台落水管: 苏J9504-16-8

门窗表

序号	门窗编号	洞口尺寸 宽	洞口尺寸 高	断面等级	数量	套用图集	备注
1.	M-1	3700	2900				110系列铝合金,白色玻璃
2.	M-2	3700	2900				〃 门宽1500mm
3.	M-3	1800	2900				〃
4.	M-4	1200	2200				〃
5.	M-5	1200	2200				〃
6.	M-6	2000	2200			J656 (-)	FM121-2022
7.	M-7	1800	2900				110系列铝合金,白色玻璃
8.	M-8	1200	2200			J656 (-)	FM121-1222
9.	M-9	1800	2900				110系列铝合金,白色玻璃 门宽900mm
10.	M-10	900	2200			GA98	M-69
11.	M-11	900	2200			GA98	M-87
12.	M-12	800	2200			苏J9401-2	WM-3
13.	C-1	2850	2700				90系列铝合金,白色玻璃
14.	C-2	3700	2700				〃
15.	C-3	2600	2700				〃
16.	C-4	3000	2000				〃
17.	C-5	1800	2000				〃
18.	C-6	1800	1100				〃 距地1800mm
19.	C-7	1200	1100				〃 距地1800mm
20.	C-8	600	1100				〃 距地1800mm
	底层阳台及外窗,楼层外窗,入户门需作防盗处理具体措施由甲方自理.						
	阳台封闭由甲方自理.						
	铝合金门窗参照苏J9601图集施工.						

铜山县建筑设计院				工程名称	铜山县房管局—徐州师范大学学生公寓3#楼	设计编号 TS00134
建筑	胡恒基	项目负责人	胡恒基	图纸内容	1-1剖面 门窗表	图纸编号 建7
结构	黄昌兴	校对核				日期
水暖	胡恒基	技术负责人	胡恒基			
电照		制图		院长	单位	

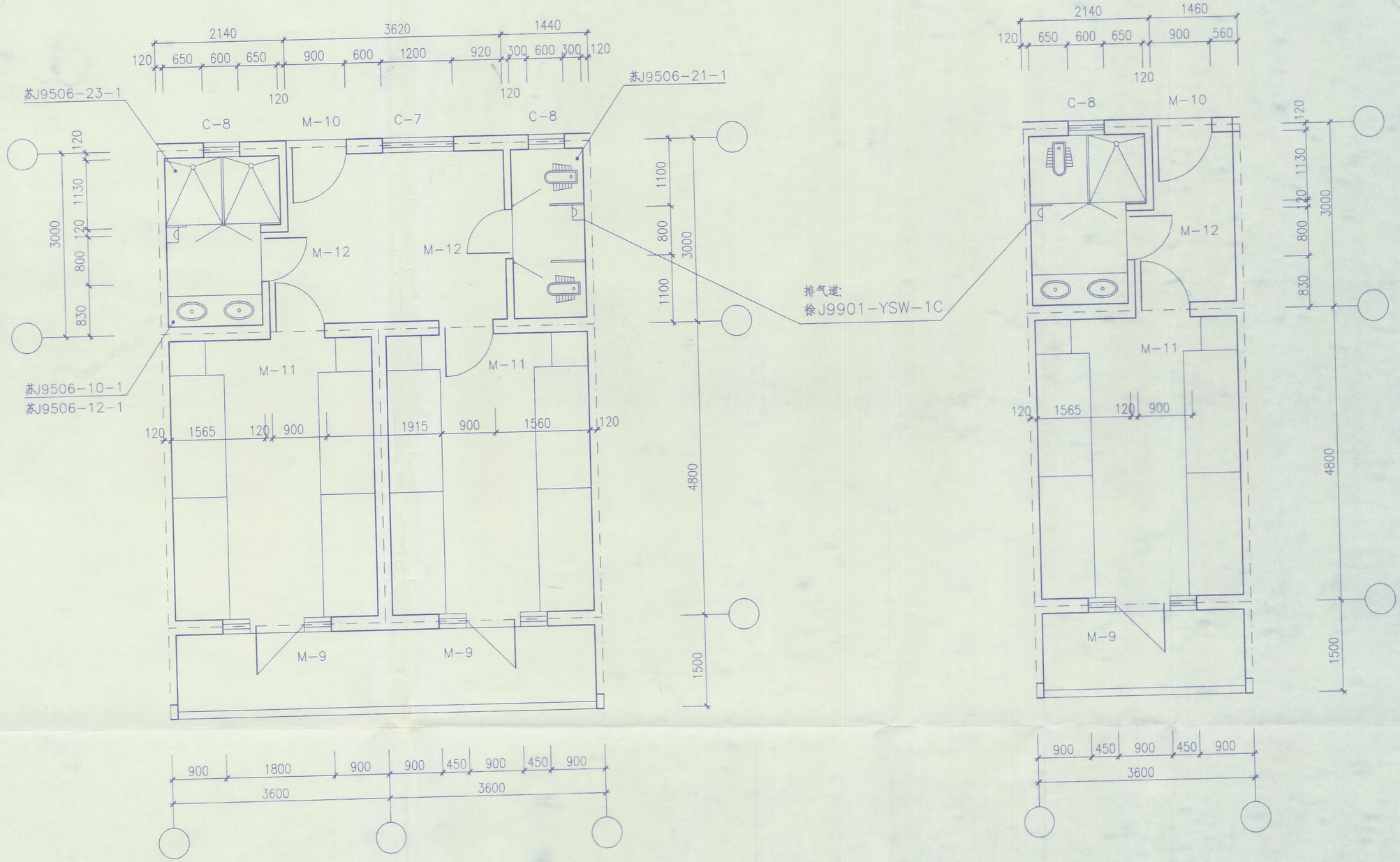

铜山县建筑设计院				工程名称	铜山县房管局— 徐州师范大学学生公寓 3# 楼	设计编号
建筑	胡洁兰	项目负责人		图纸内容	房间大样	TS00134
结构	袁昌兰	校复核	陈乃元			图纸编号
水暖	刘明芳	技术负责人	袁小前			建8
电照	吕国	制图		院长	单位	日期

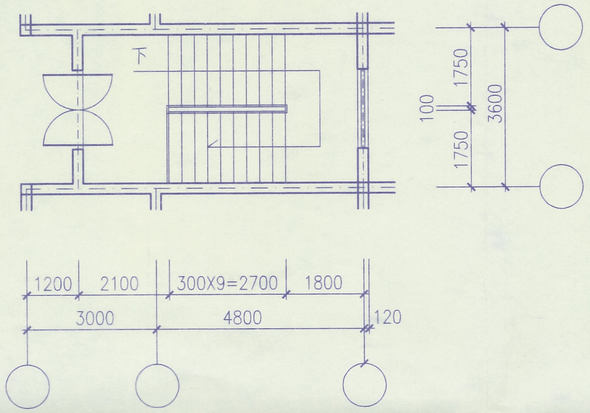

3-3

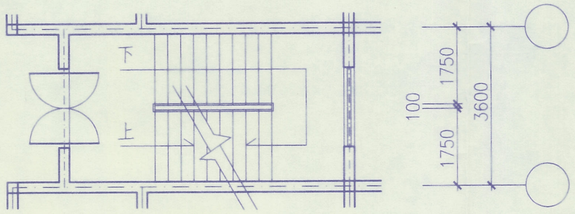

2-2

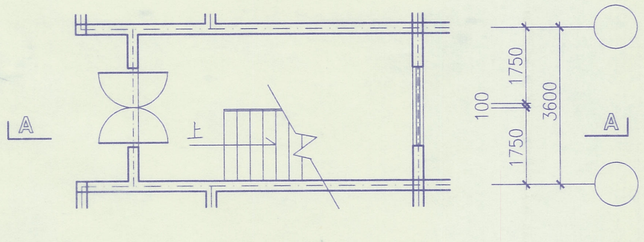

1-1

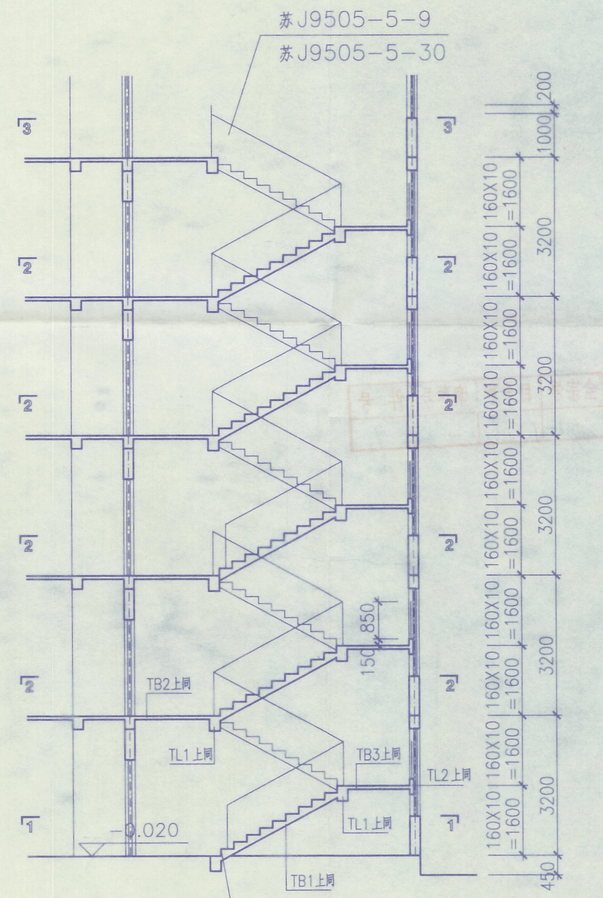

苏J9505-27-12

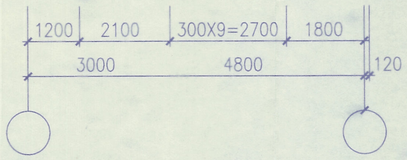

A-A

铜山县建筑设计院				工程名称	铜山县房管局— 徐州师范大学学生公寓 3# 楼	设计编号
						TS00134
建筑	胡性宏	项目负责人	胡性宏	图纸内容	甲楼梯建筑图	图纸编号
结构	黄沿兴	校复核				建9
水暖	张明芳	技术负责人	张大钊			日期
电照		制图		院长	单位	

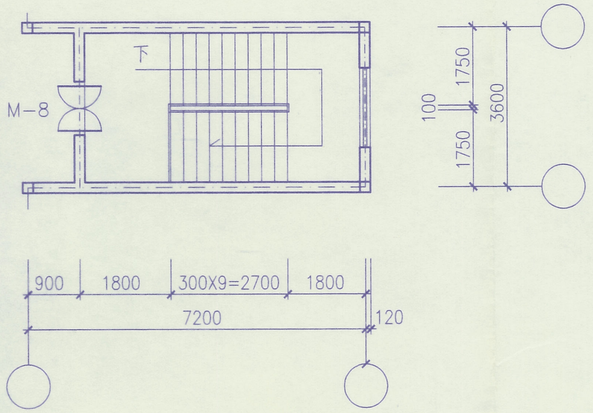

3-3

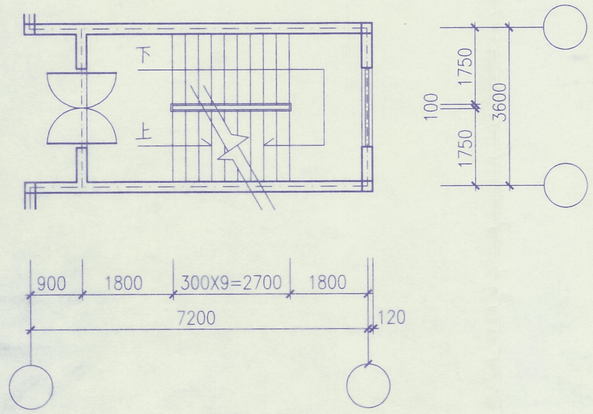

2-2

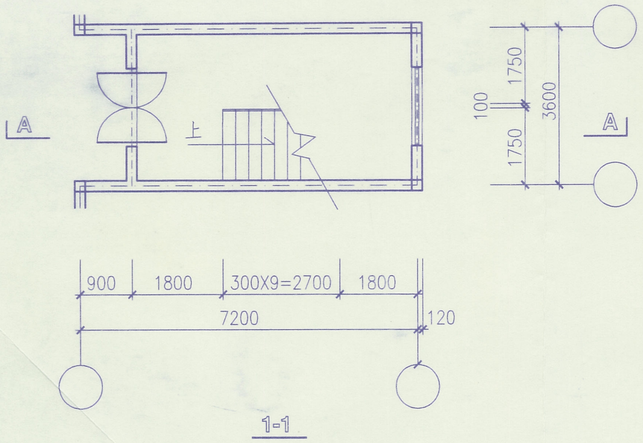

1-1

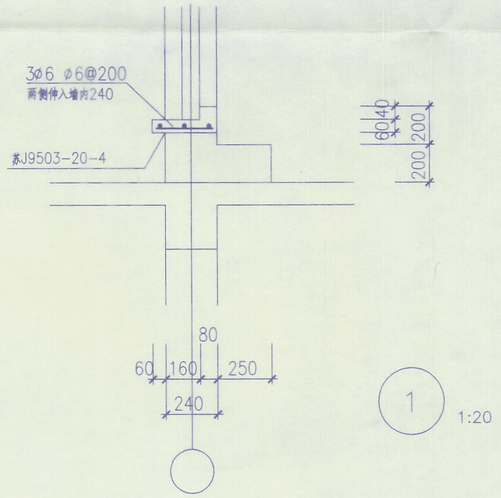

1 1:20

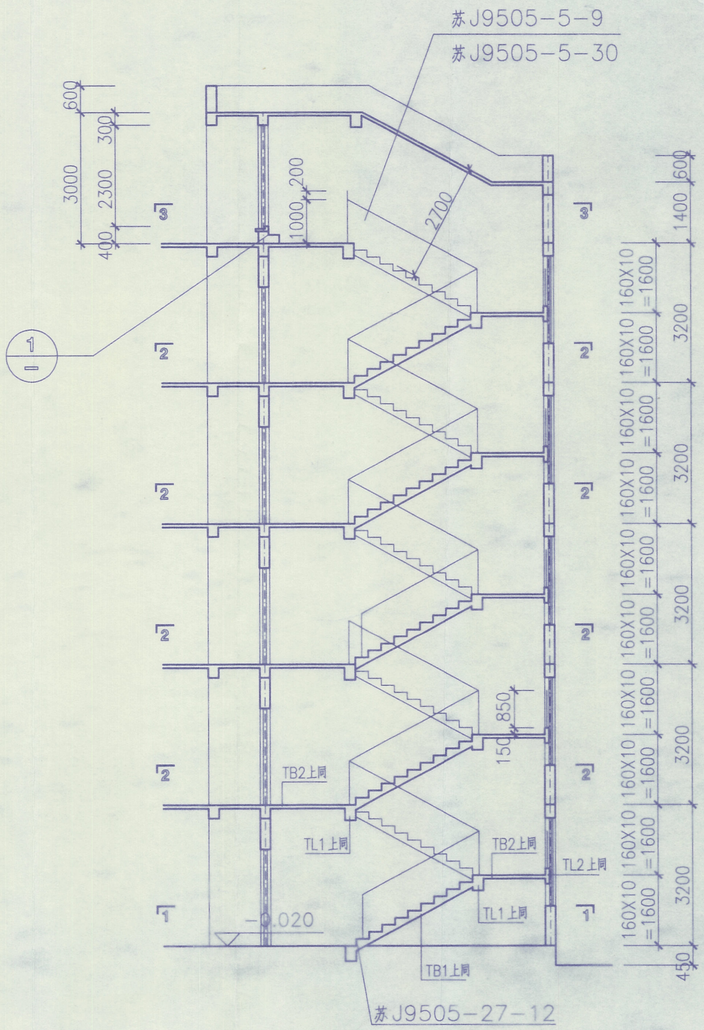

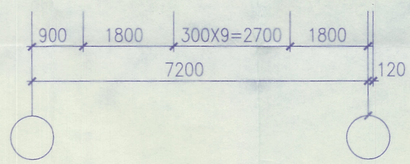

A-A

铜山县建筑设计院				工程名称	铜山县房管局— 徐州师范大学学生公寓 3# 楼	设计编号
						TS00134
建筑	胡性孝	项目负责人	胡性孝	图纸内容	乙楼梯建筑图	图纸编号
结构	袁启兴	校复核				建10
水暖	刘明芳	技术负责人	张方剑			日期
电照	毛男	制图		院长	单位	